Square Spice Jar 300

Request Sample

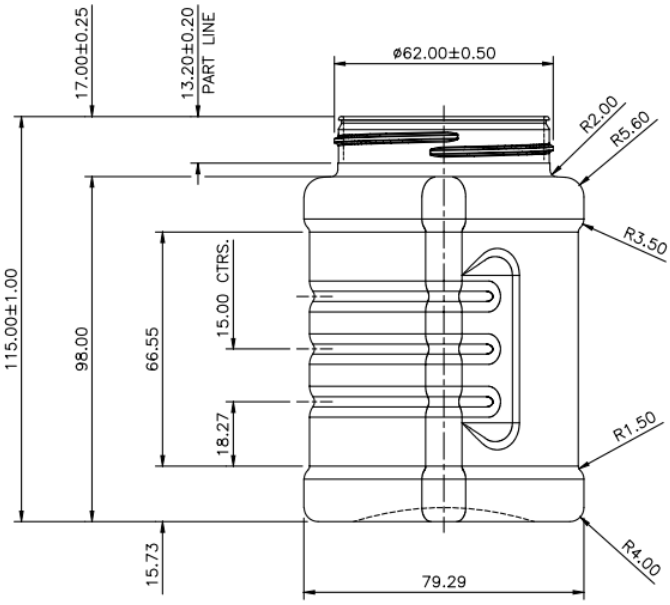

Generel information

Varenr. (SKU):	
Familie / serie:	**Square Spice Jars**
Kapacitet:	**300ml**
Hals:	**38/400**
Vægt:	
Form:	**Square**
Materiale:	**PET / RPET**
Farve:	**Alle farver tilgængelige**
Trykområder:	**N/A**
Oprindelsesland:	**Lithuania**

Emballageinformation

Pakket i kasser

Kassemål (mm):	**594 x 394 x 448**
Antal pr. kasse (stk.):	
Kasser pr. palle (stk.):	
Antal pr. palle (stk.):	
Nettovægt (kg):	
Bruttovægt (kg):	
Pallehøjde (mm):	**2400**

Pakket i PE-poser på bakker (halv palle)

Bakkemål (mm):	**1200 x 800 x 50**
Antal pr. bakke (stk.):	**270**
Antal pr. PE-pose (stk.):	
PE-poser pr. bakke (stk.):	
Bakker pr. palle (stk.):	**11**
Antal pr. palle (stk.):	**2970**
Nettovægt (kg):	**85**
Bruttovægt (kg):	**93**
Pallehøjde (mm):	**1200**

Erklæring om fødevarekontakt

Vi bekræfter hermed, at dette produkt overholder kravene i den europæiske lovgivning (EU) nr. 10/2011 med alle ændringer for plast bestemt til kontakt med fødevarer.

Opbevaring

Vær opmærksom på, at disse produkter håndteres og opbevares korrekt for at sikre produkternes sikkerhed og kvalitet. Ved opbevaring skal du undgå kraftige belastninger og opbevaring over 40 grader celsius (86 grader fahrenheit).

EMBACO Global A/S
Dampfærgevej 8, 2.tv.
DK-2100 København O
Denmark

Tel: +45 71992700
Mail: sales@embaco.com
Web: www.embaco.com

VAT No.: 45509435

Rigid Packaging
-Flexible Solutions